FICHA TÉCNICA
complementos

ANCLAJE DIRECTO UNIVERSAL ACÚSTICO TC60

Ref. 13903IA1 - Rev. 04/2021

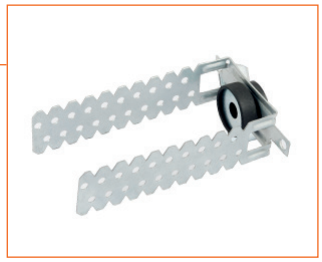

DESCRIPCIÓN

Anclaje directo con aislador acústico elaborado con chapa de acero galvanizado y goma de caucho EPDM, indicado para el montaje de la estructura metálica que soportarán las placas de yeso natural . Estas piezas se sujetan directamente al techo o trasdosado, lo que permite unan alineación nivelada de perfiles y placas, especialmente en zonas irregulares.

APLICACIÓN

Elemento que se suministra plano para después doblar las alas lateralmente 90° para su instalación. Para atornillar los perfiles TC60 al forjado en techos y trasdosados y poder así, minimizar la pérdida de espacio.

SECCIÓN

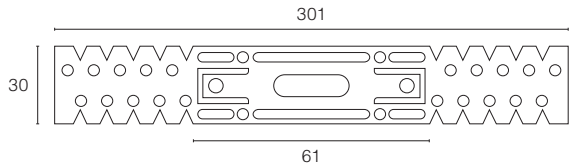

ESPECIFICACIONES TÉCNICAS

Referencia	13903IA1	
Color	Plateado	
Material	Chapa de acero galvanizado DX51D	
Material goma	Caucho EPDM	
Recubrimiento	**Z140**	
Espesor	0,80 mm	Calibre 22
Longitud total	301 mm	12 in
Longitud central	61 mm	2 in
Longitud alas	120 mm	5 in
Anchura total	30 mm	1 in
Peso neto	7,02 kg	15,47 lb
Tipo de montaje	Atornillado	
Perfil	TC60	
Reacción al fuego	Euroclase A1	

*** in = pulgadas / lb = libras / ft = pies**

EMBALAJE

Unidades/Caja	50

INFORMACIÓN MEDIOAMBIENTAL

Producto 100% reciclable.

TOLERANCIAS

Anchura	± 0,50 mm	± 0,02 mm
Altura	± 0,50 mm	± 0,02 mm
Longitud	± 3,00 mm	± 0,10 mm
Espesor	± 0,05 mm	± 0,002 mm

*** in = pulgadas**

INSTALACIÓN

Consultar la **guía completa de instalación**. Respetar siempre la normativa vigente de instalación. Atendemos consultas sobre instalación y ofrecemos soporte técnico a través de nuestro correo electrónico: **consultas@alterontechosytabiques.com**

SISTEMA COMPLETO

Utilizando la gama completa de productos del sistema (placas, perfiles, pastas, tornillos y accesorios) puede garantizarse el cumplimiento de los resultados obtenidos en las pruebas y ensayos.Para obtener información sobre su seguridad, consulte la ficha de datos de seguridad del producto.

ALMACENAJE Y MANIPULACIÓN

Almacenar en horizontal sobre superficies planas y manteniéndolos a cubierto de la lluvia y el sol. Se recomienda la manipulación mediante el uso de guantes de protección mecánica según normas UNE EN 420 y UNE EN 388. Para más información consultar la **guía completa de instalación**.

DETALLE INSTALACIÓN

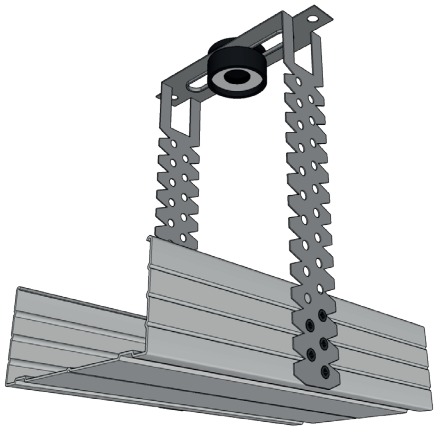

elalteron@elalteron.com
Ant. Crta. Nacional 340, Km 867
46292 Massalavés, Valencia (ES)
+00 34
962 440 884
www.alterontechosytabiques.com